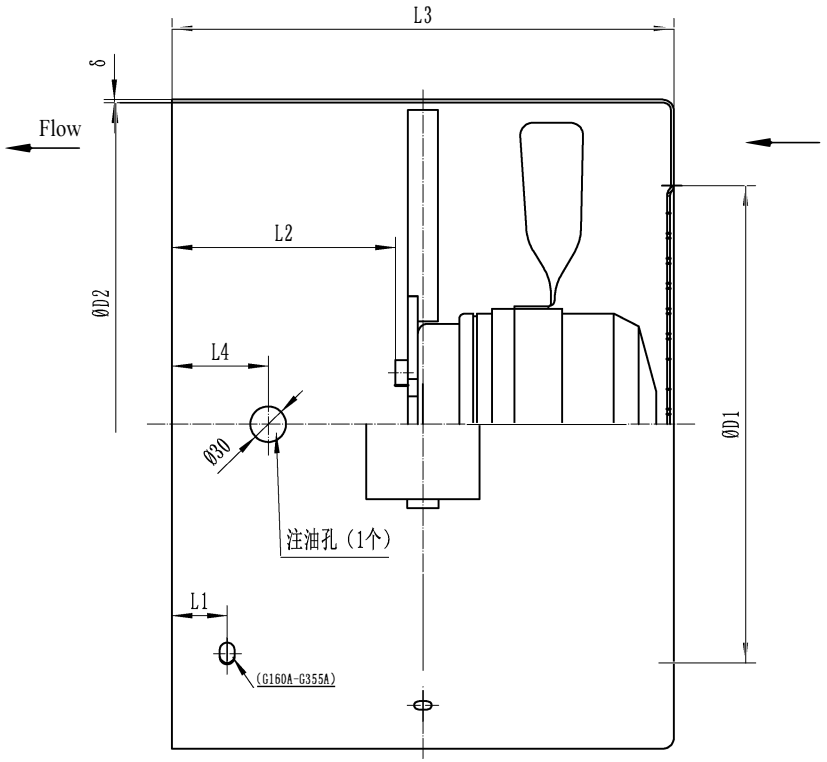

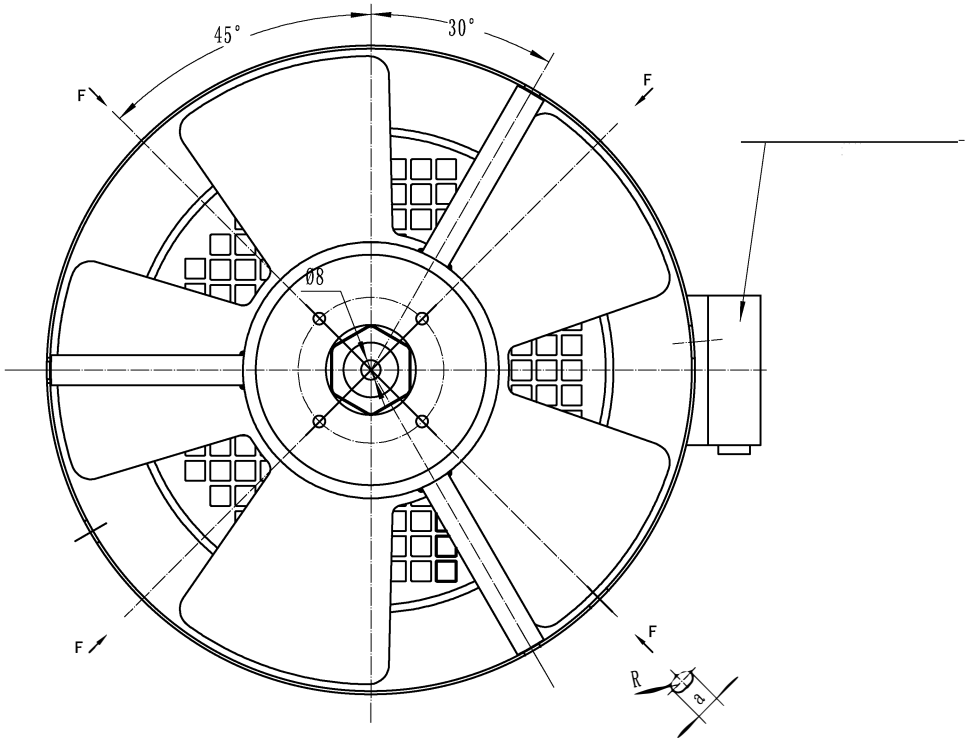

Frame	D1	D2	L1	L2	L3	L4	δ	a	R	n	kg
G160A	300	311	12	145	320	44	2	12	3.5	4	
G180A	340	352	40	210	427	78	2	14	4	4	
G200A	380	393	40	210	461	78	2	14	4	4	
G225A	400	443	45	230	466	85	2	18	5	4	
G250A	460	482	55	245	483	95	2	18	5	4	
G280A	520	543	64	265	542	108	2	18	5	4	27kg
G315A	600	616	75	345	625	150	2	25	6	4	38kg
G355A	680	694	114	380	700	191	2	25	6	4	48kg

ROYCE CROSS
ELECTRICMOTORGROUP

4						
3						
2						
1	3					160-355
					1:2	